OBJ_DOKU-39833-003.fm Page 1 Wednesday, January 13, 2016 11:40 AM

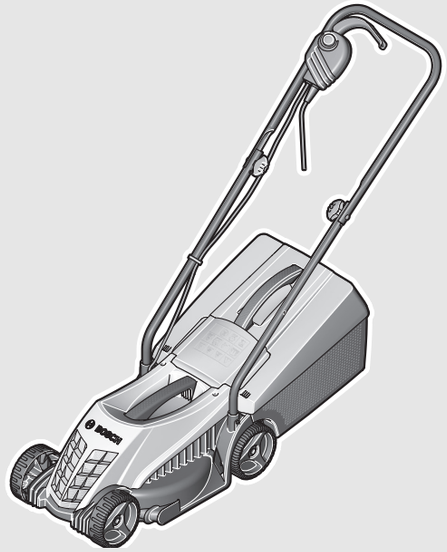

Robert Bosch Power Tools GmbH
70538 Stuttgart
GERMANY

www.bosch-garden.com

F 016 L81 451 (2014.04) O / 22 **XXX**

3 165140 814515

ARM

32

BOSCH

en Original instructions
ko 사용 설명서 원본
th หนังสือคู่มือการใช้งานฉบับต้นแบบ

OBJ_BUCH-2185-003.book Page 2 Wednesday, January 13, 2016 12:55 PM

English . . . . . Page 3
한국어 . . . . . 페이지 9
ภาษาไทย . . . . . หน้า 13

OBJ_BUCH-2185-003.book Page 3 Wednesday, January 13, 2016 12:55 PM

English

Safety Notes

Warning! Read these instructions carefully, be familiar with the controls and the proper use of the machine. Please keep the instructions safe for later use!

Explanation of symbols

General hazard safety alert.

Read instruction manual.

Pay attention that bystanders are not injured through foreign objects thrown from the machine.

Warning: Keep a safe distance from the machine when operating.

Caution: Do not touch rotating blades. Sharp blade(s). Beware of severing toes or fingers.

Switch off and remove plug from mains before adjusting, cleaning or if the cable is entangled and before leaving the garden product unattended for any period. Keep the supply flexible cord away from the cutting blades.

Wait until all machine components have completely stopped before touching them. The blades continue to rotate after the machine is switched off, a rotating blade can cause injury.

Do not use the machine in the rain or leave it outdoors when it is raining.

Beware electric shock hazard.

Keep supply flexible cord away from cutting means.

Operation

- ▶ Never allow children or people unfamiliar with these instructions to use the machine. Local regulations may restrict the age of the operator. When not in use store the machine out of reach of children.
- ▶ This machine is not intended for use by persons (including children) with reduced physical, sensory or mental capabilities, or lack of experience and knowledge, unless they have been given supervision or instruction concerning use of the machine by a person responsible for their safety. Children should be supervised to ensure that they do not play with the machine.
- ▶ Never mow while people, especially children, or pets are nearby.
- ▶ The operator or user is responsible for accidents or hazards occurring to other people or their property.
- ▶ Do not operate the machine when barefoot or wearing open sandals, always wear substantial footwear and long trousers.
- ▶ Thoroughly inspect the area where the machine is to be used and remove all stones, sticks, wires, bones and other foreign objects.
- ▶ Before using, always visually inspect to see that the blades, blade bolts and cutter assembly are not worn or damaged. Replace worn or damaged blades and bolts in sets to preserve balance.
- ▶ Mow only in daylight or in good artificial light.
- ▶ Avoid mowing in bad weather conditions especially when there is a risk of lightning.
- ▶ Avoid operating the machine in wet grass, where feasible.
- ▶ Walk, never run.
- ▶ Never operate the appliance with defective guards or shields, or without safety devices, for example deflectors and/or grass catchers in place.
- ▶ Working on banks can be dangerous.
- Do not mow excessively steep slopes.
- Always be sure of your footing on slopes or wet grass.
- Mow across the face of slopes – never up and down.
- Exercise extreme caution when changing direction on slopes.
- ▶ Use extreme caution when stepping back or pulling the machine towards you.
- ▶ Never mow by pulling the mower towards you.
- ▶ Stop the blades if the machine has to be tilted for transportation when crossing surfaces other than grass and when transporting the machine to and from the area to be mowed.
- ▶ Do not tilt the machine when starting or switching on the motor, except if the machine has to be tilted for starting in long grass. In this case, do not tilt it more than absolutely necessary and tilt only the part which is away from the operator. Always ensure that both hands are in the operating position before returning the machine to the ground.
- ▶ Switch on the motor according to the instructions with feet well away from rotating parts.
- ▶ Do not put hands or feet near or under rotating parts.
- ▶ Always stand clear of the discharge zone when operating the machine.
- ▶ Never pick up or carry the machine while the motor is running.
- ▶ **Keep supply cables and extension cables away from the blade.** The blade can cause damage to the cables and lead to contact with live parts. Beware electric shock hazard.

OBJ_BUCH-2185-003.book Page 4 Wednesday, January 13, 2016 12:55 PM

Remove the plug from the socket:

- whenever you leave the machine,
- before clearing a blockage,
- before checking, cleaning or working on the machine,
- after striking a foreign object. Inspect the machine for damage and make repairs as necessary,
- if the machine starts to vibrate abnormally (check immediately).

Power supply

- ▶ The voltage indicated on the rating plate must correspond to the voltage of the power source.
- ▶ We recommend that this equipment is only connected into a socket which is protected by a circuit-breaker that would be actuated by a 30 mA residual current.
- ▶ Only use or replace power supply cables for this unit which correspond to the types indicated by the manufacturer. See the operating instructions for the order no. and types.
- ▶ Never touch the mains plug with wet hands.
- ▶ Do not run over, crush or pull the power supply cable or extension lead, otherwise it may be damaged. Protect the cable from heat, oil and sharp edges.
- ▶ The extension lead must have a cross section in accordance with the operating instructions and be protected against splashed water. The connection must not be in water.

Always wear gardening gloves when handling or working near the sharp blades.

Electrical Safety

- ▶ **Warning! Switch off, remove plug from mains before adjusting, cleaning or if cable is cut, damaged or entangled.**
- ▶ **The blades continue to rotate for a few seconds after the machine is switched off.**
- ▶ **Caution – do not touch the rotating blade.**

Your machine is double insulated for safety and requires no earth connection. The operating voltage is 230 V AC, 50 Hz (for non-EU countries 220 V, 240 V as applicable). Only use approved extension cables. Contact your Bosch Service Centre for details.

Extension cords/leads should only be used if they comply with H05VV-F, H05RN-F types or IEC type design (60227 IEC 53, 60245 IEC 57).

If you want to use an extension cable when operating your product, only the following cable dimensions should be used:

- 1.0 mm^2: max. length 40 m
- 1.5 mm^2: max. length 60 m
- 2.5 mm^2: max. length 100 m

Note: If an extension cable is used it must be earthed and connected through the plug to the earth cable of your supply network in accordance with prescribed safety regulations.

If in doubt contact a qualified electrician or the nearest Bosch Service Centre.

- ▶ **WARNING! Inadequate extension cables can be dangerous. Extension cable, plug and socket must be of watertight construction and intended for outdoor use.**

Cable connections should be kept dry and off the ground.

It is recommended for increased electrical safety to use a Residual Current Device (RCD) with a tripping current of not more than 30 mA. Always check your RCD every time you use it.

The connection lead must be inspected for signs of damage at regular intervals and may only be used if in perfect condition.

If the supply cord is damaged, it must be replaced by a Bosch Service Centre.

For products **not sold in GB**:
WARNING: For your safety, it is required that the plug attached to the machine is connected with the extension cord. The coupling of the extension cord must be protected against splash water, be made of rubber or coated with rubber. The extension cord must be used with a cable strain relief.

Products sold in GB only: Your product is fitted with a BS 1363/A approved electric plug with internal fuse (ASTA approved to BS 1362).
If the plug is not suitable for your socket outlets, it should be cut off and an appropriate plug fitted in its place by an authorised customer service agent. The replacement plug should have the same fuse rating as the original plug.
The severed plug must be disposed of to avoid a possible shock hazard and should never be inserted into a mains socket elsewhere.
Products sold in AUS and NZ only: Use a residual current device (RCD) with a rated residual current of 30 mA or less.

Maintenance

- ▶ **Always wear gardening gloves when handling or working near the sharp blades.**
- ▶ Keep all nuts, bolts and screws tight to be sure that the machine is in safe working condition.
- ▶ Check the grass catcher frequently for wear or deterioration.
- ▶ Examine the machine and replace worn or damaged parts for safety.
- ▶ Ensure replacement cutting means of the right type are used.
- ▶ Ensure replacement parts fitted are Bosch approved.

Symbols

The following symbols are important for reading and understanding the operating instructions. Please take note of the symbols and their meaning. The correct interpretation of the symbols will help you to use the garden product in a better and safer manner.

OBJ_BUCH-2185-003.book Page 5 Wednesday, January 13, 2016 12:55 PM

Symbol	Meaning
	Movement direction
	Reaction direction
	Wear protective gloves
	Weight
	Switching On

Symbol	Meaning
	Switching Off
	Permitted action
	Prohibited action
	Accessories/Spare Parts

Intended Use

The garden product is intended for domestic lawnmowing.

Technical Data

Lawnmower		ARM 32	ARM 32
Article number		3 600 HA6 0B0	3 600 HA6 0F0
Rated power input	W	1 000	1 100
Blade width	cm	32	32
Height of cut	mm	20 – 60	20 – 60
Grassbox, capacity	l	31	31
Weight according to EPTA-Procedure 01:2014	kg	8.0	8.0
Protection class		⧈/II	⧈/II
Serial number		see type plate on the garden product	

The values given are valid for a nominal voltage [U] of 230 V. For different voltages and models for specific countries, these values can vary.

Please observe the article number on the type plate of your garden product. The trade names of the individual garden products may vary.

Noise/Vibration Information

Measured sound values determined according to 2000/14/EC (1.60 m height, 1 m distance away).

Typically the A-weighted noise levels of the product are: Sound pressure level 79 dB(A); sound power level 93 dB(A). Uncertainty K = 2 dB.

Vibration total values a_h (triax vector sum) and uncertainty K determined according to EN 60335:
$a_h < 2.5\ m/s^2$, $K = 1.5\ m/s^2$.

Declaration of Conformity CE

We declare under our sole responsibility that the product described under “Technical data” is in conformity with the following standards or standardization documents: EN 60335, 50581 according to the provisions of the directives 2011/65/EU, 2014/30/EU, 2006/42/EC, 2000/14/EC. 2000/14/EC: Guaranteed sound power level 94 dB(A). Conformity assessment procedure according to Annex VI.

Equipment category: 32

Notified body:
SRL, Sudbury, England, Nr. 1088

Technical file (2006/42/EC, 2000/14/EC) at:
Bosch Lawn and Garden Ltd., PT-HG/ENS-PA2,
Stowmarket, Suffolk IP14 1EY, England

Henk Becker	Helmut Heinzelmann
Executive Vice President	Head of Product Certification
Engineering	PT/ETM9

i. V.

Robert Bosch Power Tools GmbH
70538 Stuttgart, GERMANY
Stuttgart, 01.01.2017

OBJ_BUCH-2185-003.book Page 6 Wednesday, January 13, 2016 12:55 PM

Mounting and Operation

Action	Figure
Delivery Scope	1
Handle Assembly	2
Snap together the Grassbox	3
Grassbox fitting/removing	3
Adjusting the Cutting Height	4
Connecting the Extension Lead	5
Starting	5
Stopping	5
Working Advice	5 – 6
Blade Maintenance	7
Selecting Accessories	7

Troubleshooting

Problem	Possible Cause	Corrective Action
Motor refuses to start	Power turned off	Turn power on
	Mains socket faulty	Use another socket
	Extension cable damaged	Inspect cable, replace if damaged
	Fuse faulty/blown	Replace fuse
	Possible clogging	Check underneath the garden product and clear out as necessary (always wear gardening gloves)
	Motor protector has activated	Allow motor to cool and increase height of cut
	Mowing too low for the conditions	Increase height of cut
Machine functions intermittently	Extension cable damaged	Inspect cable, replace if damaged
	Internal wiring of garden product damaged	Contact Service Agent
	Motor protector has activated	Allow motor to cool and increase height of cut
Garden product leaves ragged finish *and/or* Motor labours	Height of cut too low	Increase height of cut
	Cutting blade blunt	Replace the blade
	Possible clogging	Check underneath the garden product and clear out as necessary (always wear gardening gloves)
	Blade fitted upside down	Refit blade correctly
Blade not rotating while garden product switched on	Cutting blade obstructed	Switch off garden product Clear obstruction (always wear gardening gloves)
	Blade nut/bolt loose	Tighten blade nut/bolt (17 Nm)
Excessive vibrations/noise	Blade nut/bolt loose	Tighten blade nut/bolt (17 Nm)
	Cutting blade damaged	Replace the blade

OBJ_BUCH-2185-003.book Page 7 Wednesday, January 13, 2016 12:55 PM

After-sales Service and Application Service

www.bosch-garden.com

In all correspondence and spare parts orders, please always include the 10-digit article number given on the type plate of the garden product.

People's Republic of China

China Mainland
Bosch Power Tools (China) Co., Ltd.
567, Bin Kang Road
Bin Jiang District 310052
Hangzhou, P. R. China
Service Hotline: 4008268484
Fax: (0571) 87774502
E-Mail: contact.ptcn@cn.bosch.com
www.bosch-pt.com.cn

HK and Macau Special Administrative Regions
Robert Bosch Hong Kong Co. Ltd.
21st Floor, 625 King's Road
North Point, Hong Kong
Customer Service Hotline: +852 2101 0235
Fax: +852 2590 9762
E-Mail: info@hk.bosch.com
www.bosch-pt.com.hk

Indonesia
PT Robert Bosch
Palma Tower 10th Floor
Jl. RA Kartini II-S Kaveling 6 Sek II
Pondok Pinang, Kebayoran Lama
Jakarta Selatan 12310
Indonesia
Tel.: (021) 3005 5800
Fax: (021) 3005 5801
E-Mail: boschpowertools@id.bosch.com
www.bosch-pt.co.id

Philippines
Robert Bosch, Inc.
28th Floor Fort Legend Towers,
3rd Avenue corner 31st Street,
Fort Bonifacio Global City,
1634 Taguig City, Philippines
Tel.: (02) 8703871
Fax: (02) 8703870
matheus.contiero@ph.bosch.com
www.bosch-pt.com.ph

Bosch Service Center:
9725-27 Kamagong Street
San Antonio Village
Makati City, Philippines
Tel.: (02) 8999091
Fax: (02) 8976432
E-Mail: rosalie.dagdagan@ph.bosch.com

Malaysia
Robert Bosch Sdn. Bhd.
No. 8A, Jalan 13/6
G.P.O. Box 10818
46200 Petaling Jaya
Selangor, Malaysia
Tel.: (03) 79663194
Fax: (03) 79583838
E-Mail: cheehoe.on@my.bosch.com
Toll-Free: 1800 880188
www.bosch-pt.com.my

Thailand
Robert Bosch Ltd.
Liberty Square Building
No. 287, 11 Floor
Silom Road, Bangrak
Bangkok 10500
Tel.: 02 6393111
Fax: 02 2384783
Robert Bosch Ltd., P. O. Box 2054
Bangkok 10501, Thailand
www.bosch.co.th

Bosch Service – Training Centre
La Salle Tower Ground Floor Unit No.2
10/11 La Salle Moo 16
Srinakharin Road
Bangkaew, Bang Plee
Samutprakarn 10540
Thailand
Tel.: 02 7587555
Fax: 02 7587525

Singapore
Powerwell Service Centre Ptd Ltd
65 Ubi Crescent, #06-03 Hola Centre
Singapore 408559
Tel.: 6746 9770/71
Fax: 6746 9760
E-Mail: powerwellsc@gmail.com
Toll-Free: 1800 3338333
www.bosch-pt.com.sg

Vietnam
Robert Bosch Vietnam Co. Ltd
13th Floor , 194 Golden Building
473 Dien Bien Phu Street
Ward 25, Binh Thanh District
84 Ho Chi Minh City
Vietnam
Tel.: (08) 6258 3690
Fax: (08) 6258 3692
Hotline: (08) 6250 8555
E-Mail: tuvankhachhang-pt@vn.bosch.com
www.bosch-pt.com.vn
www.baohanhbosch-pt.com.vn

OBJ_BUCH-2185-003.book Page 8 Friday, January 15, 2016 9:31 AM

Australia, New Zealand and Pacific Islands
Robert Bosch Australia Pty. Ltd.
Power Tools
Locked Bag 66
Clayton South VIC 3169
Customer Contact Center
Inside Australia:
Phone: (01300) 307044
Fax: (01300) 307045
Inside New Zealand:
Phone: (0800) 543353
Fax: (0800) 428570
Outside AU and NZ:
Phone: +61 3 95415555
www.bosch-pt.com.au
www.bosch-pt.co.nz

Egypt
Unimar
20 Markaz kadmat
El tagmoa EL Aoul – New Cairo
Tel: +2 02 224 76091 - 95 / + 2 02 224 78072 - 73
Fax:+2 02 224 78075
E-Mail: adelzaki@unimaregypt.com

Ethiopia
Forever plc
Kebele 2,754, BP 4806,
Addis Ababa , Ethiopia
Tel: +251 111 560 600, +251 111 560 600
E-Mail: foreverplc@ethionet.et

Nigeria
C. Woermann Ltd.
P.O. Box 318
6, Badejo Kalesanwo Street
Matori Industrial Estate
Lagos, Nigeria
Tel: +234 17 736 498, +234 17 730 904
E-Mail: d.kornemann@woermann-nigeria.com

Republic of South Africa
Customer service
Hotline: (011) 6519600

Gauteng – BSC Service Centre
35 Roper Street, New Centre
Johannesburg
Tel.: (011) 4939375
Fax: (011) 4930126
E-Mail: bsctools@icon.co.za

KZN – BSC Service Centre
Unit E, Almar Centre
143 Crompton Street
Pinetown
Tel.: (031) 7012120
Fax: (031) 7012446
E-Mail: bsc.dur@za.bosch.com

Western Cape – BSC Service Centre
Democracy Way, Prosperity Park
Milnerton
Tel.: (021) 5512577
Fax: (021) 5513223
E-Mail: bsc@zsd.co.za

Bosch Headquarters
Midrand, Gauteng
Tel.: (011) 6519600
Fax: (011) 6519880
E-Mail: rbsa-hq.pts@za.bosch.com

India
Bosch Service Center
67, Mathiravedu, Velappan Chavdy, Ponamalle High Road,
Numbal Village
Chennai – 600077
Phone: (044) 64561816

Bosch Service Center
Rishyamook, 85A, Panchkuin Road
Delhi – 110001
Phone: (011) 43166190

Bosch Service Center
41, 41A, Appa Baug Bldg, Maharshi Karve Marg, Opp Charni
Road Station
Mumbai – 400002
Phone: (022) 22014649

Disposal

Do not dispose of garden products into household waste!

Only for EC countries:

According to the European directive 2012/19/EU for Waste Electrical and Electronic Equipment and its implementation into national law, electrical and electronic equipment that are no longer usable must be collected separately and disposed of in an environmentally correct manner.

Subject to change without notice.

OBJ_BUCH-2185-003.book Page 9 Wednesday, January 13, 2016 12:55 PM

한국어

안전 수칙

주의! 다음의 설명서 내용을 상세히 읽고 준수해야 합니다. 정원용 공구의 조종장치와 올바른 사용에 대해 익히십시오. 추후의 사용을 위해 이 사용 설명서를 잘 보관하십시오.

기호 설명

일반적인 위험 경고.

사용 설명서를 읽으십시오.

주위에 서 있는 사람들이 튕겨나오는 이물질에 다치지 않도록 주의하십시오.

경고: 작업 시 정원용 공구와 안전 거리를 유지하십시오.

주의: 회전하는 칼날에 접하지 않도록 하십시오. 날이 날카로우므로 손가락이나 발가락이 잘리지 않도록 주의하십시오.

정원용 공구에 조절 및 세척 작업을 하기 전에, 전선이 엉킨 경우 혹은 정원용 공구를 두고 잠시라도 자리를 비울 경우에는 정원용 공구의 스위치를 끄고 전원 플러그를 빼십시오. 전원 코드를 절단날에서 멀리 두십시오.

정원용 공구의 모든 부위가 완전히 정지할 때까지 기다렸다가 기기를 만지십시오. 정원용 공구의 스위치를 끈 후에도 날이 회전하므로 이로 인해 부상을 입을 수 있습니다.

정원용 공구를 비가 올때 사용하지말고 비에 맞지 않도록 하십시오.

감전되지 않도록 조심하십시오.

연결 코드를 절단날에서 멀리 하십시오.

작동

- ▶ 어린이나 이 정원용 공구의 사용 설명서를 읽지 않은 사람이 기기를 사용해서는 안됩니다. 국내 규정에 작업자의 나이를 제한할 수 있습니다. 정원용 공구를 사용하지 않을 경우 어린이 손이 닿지 않는 곳에 보관하십시오.
- ▶ 본 정원용 공구는 (어린이를 포함한) 신체적, 감각 기능 혹은 정신적 기능에 장애가 있거나 경험과 지식이 없는 사람이 사용하면 안됩니다. 단지 이들의 안전을 위해 담당자가 감독하거나 혹은 이들이 정원용 공구 사용법에 대한 지시를 받은 경우에는 기기를 사용해도 됩니다.
  어린이들이 정원용 공구를 갖고 놀지 않도록 주의하십시오.
- ▶ 사람, 특히 어린이나 애완동물이 바로 가까이에 있을 경우 절대로 잔디깎지 작업을 하지 마십시오.
- ▶ 다른 사람들이나 그들의 소유물에 사고나 손상이 생긴 경우 작업자나 사용자가 책임을 져야 합니다.
- ▶ 맨발이나 샌들을 신고 정원용 공구를 사용하지 마십시오. 단단한 신발과 긴 바지를 입으십시오.
- ▶ 작업하려는 곳을 세밀하게 검사하여 돌, 막대, 철사, 뼈대 등 기타 이물질을 제거하십시오.
- ▶ 사용하기 전에 항상 칼날, 날의 볼트와 조립 부품이 마모되거나 손상되지 않았는지 확인해 보십시오. 마모되거나 손상된 칼날이나 볼트는 균형을 유지하기 위해 항상 세트 단위로 전부 교체하여 주십시오.
- ▶ 주간에 혹은 조명 상태가 양호한 경우에만 잔디를 깎으십시오.
- ▶ 날씨가 좋지 않은 경우, 특히 천둥번개 위험이 있으면 잔디깎기로 작업하지 마십시오.
- ▶ 풀이 젖은 경우 가능하면 정원용 공구를 사용하지 마십시오.
- ▶ 항상 천천히 걷고 절대로 뛰지 마십시오.
- ▶ 보호장치나 커버가 고장난 경우, 혹은 충돌 보호장치/잔디 수거함 등 안전장치가 없는 경우 정원용 공구를 절대로 사용하지 마십시오.
- ▶ 경사진 곳에서 작업하면 위험할 수 있습니다.
- – 특히 경사가 심한 곳에는 작업하지 마십시오.
- – 경사면 혹은 젖은 풀 위에 발을 항상 안전하게 디디십시오.
- – 경사면 작업 시 항상 가로질러 작업하고 절대로 위아래로 작업하지 마십시오.
- – 경사면에서 방향을 바꿀 경우 특히 주의를 기울이십시오.
- ▶ 정원용 공구를 뒤쪽으로 움직이거나 작업자 몸쪽으로 당길 때 특히 주의하십시오.
- ▶ 정원용 공구로 작업할 때 항상 앞쪽으로 밀고 절대로 몸쪽으로 당기면 안됩니다.

OBJ_BUCH-2185-003.book Page 10 Wednesday, January 13, 2016 12:55 PM

- ▶ 정원용 공구를 운반하기 위해 기울여야 할 때, 풀밭이 아닌 지면을 가로지를 경우, 혹은 잔디를 깎기 위해 정원용 공구를 한 곳에서 다른 곳으로 이동할 경우 칼날이 완전히 정지되어 있어야 합니다.
- ▶ 긴 풀을 깎기 위해 시동할 때를 제외하고는, 모터를 시동할 때 정원용 공구를 기울이지 마십시오. 이 경우 손잡이를 눌러 작업자에게서 먼 쪽을 꼭 필요한 만큼만 들어 주십시오. 정원용 공구를 다시 지면에 내려놓을 때 양손이 손잡이에 있도록 주의하십시오.
- ▶ 정원용 공구를 사용 설명서에 나온 것처럼 스위치를 켜고, 이때 양발이 회전하는 부위에서 충분히 떨어져 있도록 하십시오.
- ▶ 양손과 양발이 회전하는 부위 가까이나 아래에 있지 않도록 하십시오.
- ▶ 정원용 공구로 작업할 때 배출 부위와 간격을 유지하십시오.
- ▶ 모터가 작동하는 동안 절대로 정원용 공구를 들거나 운반하지 마십시오.
- ▶ **전원 코드와 연장 케이블을 절단 날에서 멀리 두십시오.** 절단 날에 코드가 손상되어 작업자가 전류가 흐르는 부위에 접할 수 있습니다. 감전 위험이 있으니 주의하십시오.

다음의 경우 콘센트에서 전원 플러그를 빼십시오:

- 정원용 공구를 두고 자리를 비울 경우,
- 막힌 부분을 제거하기 전,
- 정원용 공구를 점검, 세척하거나 혹은 공구에 작업하기 전,
- 이물질에 부딪힌 경우. 즉시 정원용 공구의 손상 여부를 확인하고 필요 시 수리를 맡기십시오,
- 정원용 공구가 비정상적으로 진동하기 시작할 경우 (즉시 점검).

전원에 연결하기

- ▶ 전원의 전압이 기기 명판에 표기된 전압과 일치해야 합니다.
- ▶ 기기를 30 mA 누전 차단기가 있는 전원 콘센트에만 연결하는 것이 좋습니다.
- ▶ 이 기기의 케이블을 교체할 경우, 반드시 제조사가 추천하는 전원 코드만을 사용하십시오, 주문 번호와 모델은 사용 설명서 참조.
- ▶ 절대로 전원 플러그를 젖은 손으로 만지지 마십시오.
- ▶ 전원 코드나 연장 케이블이 손상될 수 있으므로 차량에 밟이지 않도록 하고 조이거나 잡아당기지 마십시오. 케이블을 고열에 두지 말고 오일 혹은 날카로운 모서리에 접하지 않도록 하십시오.
- ▶ 연장 케이블은 반드시 사용 설명서에 나와있는 단면이어야 하며 튀는 물에 안전해야 합니다. 연결 부위가 물에 놓이지 않도록 해야 합니다.

날카로운 날 부위에 작업하거나 이를 취급할 때 항상 정원용 장갑을 착용하십시오.

전기 관련 안전수칙

- ▶ **주의! 보수 정비 혹은 세척작업을 하기 전에 정원용 공구의 스위치를 끄고 전원 플러그를 빼십시오. 이는 전원 코드가 손상되거나 절단 혹은 엉킨 경우에도 해당됩니다.**
- ▶ **정원용 공구의 스위치가 꺼진 후에도 칼날이 몇 초 동안 잔여 회전을 합니다.**
- ▶ **주의 – 회전하는 칼날을 만지지 마십시오.**

귀하의 정원용 공구는 안전을 위해 절연되었으므로 별도로 접지가 필요없습니다. 작동 전압은 230 V AC, 50 Hz 입니다 (EU 외 국가의 경우 모델에 따라 220 V, 240 V). 반드시 허용된 연장 케이블만을 사용하십시오. 관련 정보는 귀하의 지정 서비스 센터에 문의하십시오.

연장 케이블은 H05VV-F, H05RN-F 혹은 IEC (60227 IEC 53, 60245 IEC 57) 모델만 사용해야 합니다.

기기 작동할 때 연장 케이블을 사용하려면 반드시 다음의 치수만을 사용해야 합니다:

- 1.0 mm^2: 최대 길이 40 m
- 1.5 mm^2: 최대 길이 60 m
- 2.5 mm^2: 최대 길이 100 m

참고: 연장 케이블을 사용할 경우 안전 규정에 나온대로 접지되어 있어야 하며 귀하의 전기 설비 접지선이 플러그에 연결되어 있어야 합니다.

확실하지 않은 경우 전기 기사나 가까운 보쉬 서비스 센터에 문의하십시오.

- ▶ **주의: 규정에 맞지 않는 연장 케이블은 위험할 수 있습니다. 연장 케이블, 플러그, 연결장치는 방수제품으로 실외용 모델이어야 합니다.**

케이블 연결 부위가 건조해야 하며 바닥에 놓이지 않도록 하십시오.

전기적 안전을 높이기 위해 잔류 전류가 최대 30 mA 인 누전 차단기(RCD)를 사용하는 것이 좋습니다. 사용하기 전에 매번 누전 차단기를 점검하십시오.

연결 코드가 손상되지 않았는지 정기적으로 확인하고 아무 이상이 없는 경우에만 사용하십시오.

연결 케이블이 손상된 경우 반드시 보쉬 지정 서비스 센터에 맡겨 수리해야 합니다.

영국 이외에서 판매되는 제품에 해당 사항:
주의: 귀하의 안전을 위해, 정원용 공구에 부착된 플러그는 연장 케이블을 연결하여 사용해야 합니다. 연장 케이블의 연결 부위는 튀기는 물에 안전해야 하며, 고무 재질이거나 고무로 피복되어 있어야 합니다. 연장 케이블은 변형 완화장치와 함께 사용해야 합니다.

OBJ_BUCH-2185-003.book Page 11 Wednesday, January 13, 2016 12:55 PM

보수 정비

- ▶ **날카로운 날 부위에 작업하거나 이를 취급할 때 항상 정원용 장갑을 착용하십시오 .**
- ▶ 정원용 공구의 안전한 작업 상태를 보장하기 위해 모든 너트와 볼트 및 나사가 꽉 조여져 있는지 확인하십시오 .
- ▶ 잔디 수거함의 상태와 마모 여부를 정기적으로 점검하십시오 .
- ▶ 정원용 공구를 점검하고 마모되거나 손상된 부품은 안전상 교체해 주십시오 .
- ▶ 정원용 공구에 적합한 절단날만을 사용하십시오 .
- ▶ 모든 교체 부품이 보쉬 제품인지 확인해 보십시오 .

기호

다음에 나와있는 기호는 사용 설명서를 읽고 이해하는데 중요합니다 . 그러므로 기호와 그 의미를 잘 기억하십시오 . 기호를 제대로 이해하면 정원용 공구를 더욱 쉽고 안전하게 사용할 수 있습니다 .

기호	의미
	이동 방향
	반동 방향
	보호 장갑을 착용하십시오
	중량
	스위치 켜기
	스위치 끄기
	허용 사항
	금지 사항
	별매 액세서리 / 부품

규정에 따른 사용

본 정원용 공구는 가정용 잔디를 깎는 작업에 사용해야 합니다 .

제품 사양

잔디 깎기		ARM 32	ARM 32
제품 번호		3 600 HA6 0B0	3 600 HA6 0F0
소비 전력	W	1000	1100
칼날 폭	cm	32	32
절단 높이	mm	20 – 60	20 – 60
잔디 수거함 용량	l	31	31
EPTA 공정 01:2014 에 따른 중량	kg	8.0	8.0
안전 등급		⧈/II	⧈/II
일련번호		정원용 공구의 타입 표시판 참조	

자료는 정격 전압 [U] 230 V 를 기준으로 한 것입니다 . 전압이 낮거나 각국의 특수한 모델에 따라 달라질 수 있습니다 .
정원용 공구의 타입 표시판에 나온 제품 번호를 확인하십시오 . 시중에서 사용되는 일부 정원용 공구의 명칭이 상이할 수 있습니다 .

소음 / 진동에 관한 정보

소음 측정치는 2000/14/EG (1.60 m 높이 , 1 m 간격) 에 따라 측정된 것입니다 .

A 등급으로 표시된 기기의 소음 레벨은 일반적으로 다음과 같습니다 : 음압 레벨 79 dB(A); 음향 출력 레벨 93 dB(A). 불확정성 K=2 dB.

전체 방출 진동치 a_h (3 방향의 벡터값) 와 불확정성 K 는 EN 60335 에 따라 산출되었습니다 :
a_h 〈2.5 m/s^2, K=1.5 m/s^2.

적합성에 관한 선언 CE

본사는 단독 책임 하에 “ 제품사양 ” 에 표기된 제품이 다음 규격들이나 표준 문서와 일치함을 자체 선언합니다 : 2011/65/EU, 2014/30/EU, 2006/42/EG, 2000/14/EG 지침서 규정에 해당하는 EN 60335, EN 50581.
2000/14/EG: 보장된 음력 레벨 94dB(A). 부록 VI 에 부응한 평가 방법

제품 분류 : 32

OBJ_BUCH-2185-003.book Page 12 Wednesday, January 13, 2016 12:55 PM

인증기관 :
SRL, Sudbury, England, Nr. 1088
기술 자료 문의(2006/42/EG, 2000/14/EG):
Bosch Lawn and Garden Ltd., PT-HG/ENS-PA2, Stowmarket, Suffolk IP14 1EY, England

Henk Becker	Helmut Heinzelmann
Executive Vice President	Head of Product Certification
Engineering	PT/ETM9

i.V.

Robert Bosch Power Tools GmbH
70538 Stuttgart, GERMANY
Stuttgart, 01.01.2017

조립 및 작동

작업 내용	그림
공급 내역	1
핸들 조립하기	2
잔디 수거함 조립하기	3
잔디 수거함 장착 / 탈착하기	3
제초 높이 조절하기	4
연장 케이블 연결하기	5
스위치 켜기	5
스위치 끄기	5
사용방법	5 – 6
칼날 보수유지하기	7
액세서리 선택하기	7

고장 원인찾기

증상	가능한 원인	조치
모터가 가동하지 않습니다	전원이 연결되지 않았습니다	확인하고 전원을 켜십시오
	전원 콘센트가 고장입니다	다른 콘센트를 사용하십시오
	연장 케이블이 손상되었습니다	케이블을 점검하고, 손상된 경우 교체하십시오
	퓨즈가 단선되었습니다	퓨즈를 교체하십시오
	정원용 공구의 하면이 막혀 있을 수 있습니다	정원용 공구의 하면을 확인하고 경우에 따라 이를 깨끗이 하십시오 (항상 정원용 장갑을 착용하십시오)
	모터 보호장치가 작동하였습니다	모터를 냉각시킨 후에 절단 높이를 조절하십시오
	현재 조건에서 제초 높이가 너무 낮습니다	제초 높이를 높게 조절하십시오
정원용 공구가 간헐적으로 작동합니다	연장 케이블이 손상되었습니다	케이블을 점검하고, 손상된 경우 교체하십시오
	정원용 기기의 내부 케이블이 고장입니다	서비스 센터를 방문하십시오
	모터 보호장치가 작동하였습니다	모터를 냉각시킨 후에 절단 높이를 조절하십시오
정원용 공구의 작업 결과가 고르지 않습니다 *그리고 / 혹은* 모터가 과부하 상태입니다	제초 높이가 너무 낮습니다	제초 높이를 높게 조절하십시오
	날이 무딥니다	날 교환하기
	정원용 공구의 하면이 막혀 있을 수 있습니다	정원용 공구의 하면을 확인하고 경우에 따라 이를 깨끗이 하십시오 (항상 정원용 장갑을 착용하십시오)
	날이 잘못 끼워져 있습니다	날을 제대로 조립하십시오
정원용 공구의 스위치를 켰을 때 날이 회전하지 않습니다	날이 풀에 걸렸습니다	정원용 공구의 스위치를 끄십시오 막힘 부위를 제거하십시오 (항상 정원용 장갑을 착용하십시오)
	날의 너트 / 볼트가 느슨합니다	날의 너트 / 볼트를 조이십시오 (17 Nm)
심한 진동 / 소음이 있습니다	날의 너트 / 볼트가 느슨합니다	날의 너트 / 볼트를 조이십시오 (17 Nm)
	날이 손상되었습니다	날 교환하기

OBJ_BUCH-2185-003.book Page 13 Thursday, January 14, 2016 8:56 AM

보쉬 AS 및 고객 상담

www.bosch-garden.com

문의 사항이 있거나 스패어 부품을 주문할 때 반드시 정원용 공구의 표지판에 표기된 10 자리의 제품 번호를 알려 주십시오 .

Bosch Korea, RBKR
Mechanics and Electronics Ltd.
PT/SAX-ASA
298 Bojeong-dong Giheung-gu
Yongin-si, Gyeonggi-do, 446-913
Republic of Korea
080-955-0909

처리

정원용 공구를 가정용 쓰레기로 처리하지 마십시오 !

EU 국가만 해당 :

폐전기전자제품처리에 관한 EU 지침 2012/19/EU와 해당 국가법 이행에 따라 더 이상 사용이 불가능한 전기제품과 전자제품은 분리 수거하여 환경 친화적인 방법으로 재활용하도록 해야 합니다 .

위 사항은 사전 예고 없이 변경될 수도 있습니다 .

ภาษาไทย

กฎระเบียบเพื่อความปลอดภัย

คำเตือน! อ่านคำแนะนำเหล่านี้อย่างถี่ถ้วน ฝึกให้คุ้นเคยกับการควบคุมและการใช้งานเครื่องอย่างถูกต้อง กรุณาเก็บรักษาคำแนะนำนี้ไว้เพื่อใช้อ้างอิงในภายหลัง!

คำอธิบายของสัญลักษณ์

การเตือนอันตรายทั่วไป

อ่านหนังสือคู่มือการใช้งาน

ระมัดระวังอย่าให้บุคคลที่ยืนอยู่ใกล้ๆ ได้รับบาดเจ็บจากวัตถุแปลกปลอมที่ถูกเหวี่ยงออกจากเครื่อง

ให้บุคคลที่ยืนอยู่ใกล้ๆ ยืนอยู่ในระยะห่างที่ปลอดภัยจากเครื่อง

ข้อควรระวัง: อย่าสัมผัสใบมีดที่กำลังหมุน ใบมีดมีความคม ระวังจะสูญเสียนิ้วเท้าและนิ้วมือ

ปิดสวิทช์และถอดปลั๊กไฟฟ้าออกจากเต้าเสียบก่อนปรับแต่งเครื่อง ทำความสะอาด หรือเมื่อสายไฟฟ้าพันกันยุ่ง และก่อนปล่อยเครื่องทิ้งไว้โดยไม่มีผู้ดูแลแม้เพียงช่วงเวลาสั้นๆ เอาสายไฟฟ้าออกห่างจากใบมีดตัด

รอจนกว่าชิ้นส่วนทั้งหมดของเครื่องจะหยุดนิ่งอยู่กับที่ก่อนสัมผัส ใบมีดยังคงหมุนต่อไปหลังจากปิดสวิทช์เครื่องแล้ว ใบมีดที่หมุนอาจทำให้บาดเจ็บได้

อย่าใช้เครื่องทำงานท่ามกลางสายฝนหรือทิ้งไว้ภายนอกอาคารเมื่อฝนตก

ระวังอันตรายจากไฟฟ้าช็อต

เอาสายไฟฟ้าออกห่างจากใบมีดตัด

การปฏิบัติงาน

- ▶ อย่าให้เด็กหรือบุคคลที่ไม่คุ้นเคยกับคำแนะนำเหล่านี้ใช้งานเครื่องนี้ กฎระเบียบในแต่ละประเทศอาจจำกัดอายุของผู้ใช้เครื่อง เก็บเครื่องให้พ้นมือเด็กเมื่อไม่ใช้งาน
- ▶ เครื่องมือนี้ไม่ได้มีไว้เพื่อให้บุคคล (รวมถึงเด็กๆ) ที่มีข้อจำกัดทางสภาพร่างกาย ประสาทสัมผัสหรือจิต หรือขาดประสบการณ์และความรู้ นำไปใช้งาน เว้นแต่จะอยู่ในการควบคุมดูแลหรือได้รับคำแนะนำเกี่ยวกับการใช้อุปกรณ์โดยบุคคลที่รับผิดชอบต่อความปลอดภัยของพวกเขา ควรควบคุมดูแลเด็กๆ เพื่อให้แน่ใจว่าพวกเขาจะไม่นำอุปกรณ์นี้ไปเล่น
- ▶ อย่าใช้เครื่องตัดหญ้าเมื่อมีบุคคลอื่นโดยเฉพาะเด็กเล็กหรือสัตว์เลี้ยงอยู่ในบริเวณใกล้เคียง
- ▶ ผู้ใช้งานเครื่องหรือผู้ใช้จะต้องรับผิดชอบต่ออุบัติเหตุหรืออันตรายที่เกิดกับบุคคลอื่น หรือทรัพย์สินของพวกเขา
- ▶ อย่าใช้เครื่องทำงานเมื่อเดินเท้าเปล่าหรือสวมรองเท้าแตะ ให้สวมรองเท้าที่แข็งแรงและสวมกางเกงขายาวเสมอ
- ▶ ตรวจสอบบริเวณที่จะใช้เครื่องทำงานอย่างละเอียด และเอาหิน กิ่งไม้ เส้นลวด กระดูก และวัตถุแปลกปลอมอื่นๆ ทั้งหมดออกไป
- ▶ ก่อนใช้งานทุกครั้ง ให้ตรวจสอบด้วยสายตาว่าใบมีด น็อตยึดใบมีด และชุดประกอบการตัด ไม่สึกหรอหรือชำรุด เปลี่ยนใบมีดและน็อตยึดที่สึกหรอหรือชำรุดหมดทั้งชุดเพื่อรักษาความสมดุล
- ▶ ตัดหญ้าเฉพาะในเวลากลางวัน หรือเมื่อมีแสงสว่างจากไฟฟ้าที่เพียงพอเท่านั้น
- ▶ อย่าใช้เครื่องตัดหญ้าเมื่อสภาพอากาศไม่ดี โดยเฉพาะอย่างยิ่งเมื่อมีพายุฝนฟ้าคะนอง
- ▶ ถ้าเป็นไปได้ อย่าใช้เครื่องตัดหญ้าในขณะที่สนามหญ้าเปียกชื้น
- ▶ เดินอย่างคงที่เสมอ อย่าวิ่งเร็ว

OBJ_BUCH-2185-003.book Page 14 Wednesday, January 13, 2016 12:55 PM

- ▶ อย่าใช้เครื่องที่การ์ดหรือตัวครอบป้องกันอันตรายชำรุด หรือไม่มีอุปกรณ์เพื่อความปลอดภัย ตัวอย่าง เช่น แผ่นกันกระแทก และ/หรือกล่องเก็บหญ้าประกอบเข้ากับเครื่อง
- ▶ การทำงานบนที่ลาดชันอาจเกิดอันตรายได้
- อย่าตัดหญ้าบนที่ลาดชันมากเกินไป
- ต้องตั้งท่ายืนให้มั่นคงบนที่ลาดชันหรือหญ้าเปียกชื้นเสมอ
- ตัดหญ้าตามแนวขวางของที่ลาดชัน – อย่าตัดขึ้นและลงอย่างเด็ดขาด
- ใช้ความระมัดระวังสูงสุดเมื่อเปลี่ยนทิศทางบนที่ลาดชัน
- ▶ ใช้ความระมัดระวังสูงสุดเมื่อเดินถอยหลัง หรือดึงเครื่องเข้าหาตัวท่าน
- ▶ ขณะตัดหญ้า อย่าดึงเครื่องเข้าหาตัวท่านอย่างเด็ดขาด
- ▶ ใบมีดต้องหยุดนิ่ง หากท่านจำเป็นต้องเอียงเครื่องเพื่อขนย้ายเครื่องข้ามพื้นที่อื่นที่ไม่ใช่หญ้า และเมื่อต้องขนย้ายเครื่องไปยังและกลับจากบริเวณที่จะตัดหญ้า
- ▶ อย่าเอียงเครื่องขณะสตาร์ทหรือเปิดสวิทช์มอเตอร์ เว้นแต่จำเป็นจะต้องเอียงเครื่องเพื่อสตาร์ทในหญ้าสูง ในกรณีนี้อย่าเอียงเครื่องเกินความจำเป็น และให้ยกเฉพาะส่วนที่อยู่ห่างจากผู้ใช้เครื่องเท่านั้น ต้องมั่นใจว่ามือทั้งสองข้างอยู่ในตำแหน่งพร้อมทำงานก่อนนำเครื่องกลับลงบนพื้นดิน
- ▶ เปิดสวิทช์มอเตอร์ตามคำแนะนำ และเอาเท้าออกห่างจากชิ้นส่วนที่กำลังหมุนให้ไกลพอควร
- ▶ อย่าสอดมือหรือเท้าของท่านเข้าใกล้หรืออยู่ใต้ชิ้นส่วนที่กำลังหมุน
- ▶ ขณะใช้เครื่องทำงาน ให้ยืนห่างจากบริเวณทางออกของเศษหญ้าเสมอ
- ▶ อย่ายกหรือหิ้วเครื่องขณะมอเตอร์กำลังวิ่งอยู่อย่างเด็ดขาด
- ▶ **เอาสายไฟฟ้าและสายไฟต่อพ่วงออกห่างจากใบมีด** ใบมีดอาจทำให้สายไฟฟ้าเสียหาย และท่านอาจสัมผัสกับส่วนที่มีกระแสไฟฟ้าไหลผ่าน ระวังอันตรายจากไฟฟ้าช็อต

ถอดปลั๊กไฟฟ้าออกจากเต้าเสียบ:

- ทุกครั้งเมื่อท่านละจากเครื่อง
- ก่อนแก้ไขการติดขัด
- ก่อนตรวจสอบ ทำความสะอาด หรือปรับแต่งเครื่อง
- หลังจากชนกับวัตถุแปลกปลอม ตรวจสอบเครื่องทันทีเพื่อหาความเสียหาย และส่งซ่อมแซมในกรณีจำเป็น
- เมื่อเครื่องเริ่มสั่นผิดปกติ (ตรวจสอบทันที)

การเชื่อมต่อกับแหล่งจ่ายกระแสไฟฟ้า

- ▶ แรงดันไฟฟ้าที่ระบุไว้บนแผ่นป้ายต้องสอดคล้องกับแรงดันไฟฟ้าของแหล่งจ่ายกระแสไฟฟ้า
- ▶ เราขอแนะนำให้เชื่อมต่อเครื่องนี้เข้ากับเต้าเสียบที่มีการป้องกันด้วยเครื่องตัดกระแสไฟฟ้าเศษเหลือขนาด 30 mA เท่านั้น
- ▶ เมื่อเปลี่ยนสายไฟฟ้าที่เครื่อง ให้ใช้เฉพาะสายไฟฟ้าที่บริษัทผู้ผลิตกำหนดให้ใช้ได้เท่านั้น หมายเลขสั่งซื้อและชนิด กรุณาดูในคู่มือการใช้งาน
- ▶ อย่าสัมผัสปลั๊กไฟฟ้าด้วยมือเปียกๆ อย่างเด็ดขาด
- ▶ อย่าวิ่งทับ บีบอัด หรือดึงสายเคเบิ้ลและสายไฟต่อพ่วง มิฉะนั้นอาจเสียหายได้ ปกป้องสายเคเบิลจากความร้อน น้ำมัน และขอบแหลมคม
- ▶ สายไฟต่อพ่วงต้องมีขนาดพื้นที่หน้าตัดตามที่ระบุไว้ในคู่มือการใช้งาน และสามารถป้องกันน้ำที่สาดกระเด็นได้ การเชื่อมต่อปลั๊กต้องไม่อยู่ในน้ำ

สวมถุงมือทำสวนเสมอเมื่อหยิบจับหรือทำงานใกล้บริเวณใบมีดคม

ความปลอดภัยทางไฟฟ้า

- ▶ **คำเตือน! ปิดสวิทช์และถอดปลั๊กไฟฟ้าออกก่อนปรับแต่งเครื่อง ทำความสะอาด หรือเมื่อสายเคเบิ้ลถูกตัด เสียหาย หรือพันกันยุ่ง**
- ▶ **ใบมีดยังคงหมุนต่อไปสองสามวินาทีหลังจากปิดสวิทช์เครื่อง**
- ▶ **ข้อควรระวัง – อย่าสัมผัสใบมีดที่กำลังหมุน**

เครื่องของท่านมีฉนวนสองชั้นเพื่อความปลอดภัย และไม่จำเป็นต้องเชื่อมต่อลงดิน แรงดันไฟฟ้าใช้งานคือ 230 V AC, 50 Hz (สำหรับประเทศนอกสหภาพยุโรป 220 V, 240 V ขึ้นอยู่กับรุ่น) ใช้เฉพาะสายไฟต่อพ่วงที่ผ่านการรับรองเท่านั้น สำหรับรายละเอียดกรุณาติดต่อศูนย์บริการ บ๊อช

ต้องใช้สายไฟต่อพ่วงที่สอดคล้องกับชนิด H05VV-F, H05RN-F หรือชนิด IEC (60227 IEC 53, 60245 IEC 57)

ถ้าท่านต้องการใช้สายไฟต่อพ่วงเมื่อใช้งานเครื่อง ต้องใช้ขนาดสายไฟฟ้าดังต่อไปนี้:

- 1.0 มม.^{2}: ความยาวสูงสุด 40 ม.
- 1.5 มม.^{2}: ความยาวสูงสุด 60 ม.
- 2.5 มม.^{2}: ความยาวสูงสุด 100 ม.

หมายเหตุ: หากใช้สายไฟต่อพ่วง สายไฟต่อพ่วงต้องมีสายดินและเชื่อมต่อผ่านปลั๊กไฟฟ้าไปยังสายเคเบิ้ลดินของระบบไฟฟ้าของท่าน ดังที่อธิบายไว้ในกฎระเบียบเพื่อความปลอดภัย

หากมีข้อสงสัย ให้ปรึกษาช่างไฟฟ้าที่มีคุณสมบัติเหมาะสมหรือศูนย์บริการ บ๊อช ที่ใกล้เคียงที่สุด

- ▶ **คำเตือน: สายไฟต่อพ่วงที่ไม่ตรงตามกฎระเบียบอาจเป็นอันตรายได้ สายไฟต่อพ่วง ปลั๊กไฟฟ้า และเต้าเสียบจะต้องออกแบบให้กันน้ำได้ และผลิตไว้สำหรับใช้ภายนอกอาคาร**

การเชื่อมต่อสายเคเบิ้ลจะต้องแห้งและไม่วางบนพื้น

เพื่อเพิ่มความปลอดภัยทางไฟฟ้า ขอแนะนำให้ใช้อุปกรณ์ป้องกันไฟฟ้าดูด (RCD) ที่มีกระแสไฟฟ้าทริปไม่เกิน 30 mA ตรวจสอบอุปกรณ์ RCD ทุกครั้งก่อนใช้งาน

ต้องตรวจสอบร่องรอยความเสียหายของสายเคเบิ้ลเชื่อมต่อตามช่วงเวลาอย่างสม่ำเสมอ และจะนำมาใช้งานเฉพาะเมื่อมีสภาพที่ดีสมบูรณ์แบบเท่านั้น

หากสายไฟฟ้าชำรุด จะต้องเปลี่ยนใหม่โดยศูนย์บริการ บ๊อช

สำหรับผลิตภัณฑ์**ที่ไม่ได้จำหน่ายในสหราชอาณาจักรบริเตนใหญ่**:
คำเตือน: เพื่อความปลอดภัยของท่าน จำเป็นต้องเชื่อมปลั๊กไฟฟ้าที่ติดมากับเครื่องเข้ากับสายไฟต่อพ่วง การเชื่อมต่อของสายไฟต่อพ่วงจะต้องได้รับการปกป้องจากน้ำที่สาด

OBJ_BUCH-2185-003.book Page 15 Wednesday, January 13, 2016 12:55 PM

กระเด็น ซึ่งอาจทำจากยางหรือเคลือบด้วยยาง ต้องใช้สายไฟต่อพ่วงกับตัวผ่อนแรงดึงสายเคเบิ้ล

การบำรุงรักษา

- ▶ **สวมถุงมือทำสวนเสมอเมื่อหยิบจับหรือทำงานใกล้บริเวณใบมีดคม**
- ▶ ขันน็อต โบลท์ และสกรูทั้งหมดให้แน่นเพื่อจะได้มั่นใจว่าเครื่องอยู่ในสภาพที่ปลอดภัยขณะทำงาน
- ▶ ตรวจสอบกล่องเก็บหญ้าอย่างสม่ำเสมอเพื่อหารอยสึกหรอหรือเสื่อมสภาพ
- ▶ ตรวจสอบเครื่องและเปลี่ยนชิ้นส่วนที่สึกหรอหรือชำรุดเพื่อการป้องกันไว้ก่อน
- ▶ ตรวจสอบให้แน่ใจว่าอะไหล่อุปกรณ์ตัดที่นำมาเปลี่ยนเป็นชนิดที่ถูกต้องเท่านั้น
- ▶ ตรวจสอบให้แน่ใจว่าชิ้นส่วนอะไหล่ที่ติดตั้งได้ผ่านการรับรองจาก บ๊อช

สัญลักษณ์

สัญลักษณ์ต่อไปนี้มีความสำคัญต่อการอ่านและการเข้าใจหนังสือคู่มือการใช้งาน กรุณาจดจำสัญลักษณ์และความหมาย การแปลความสัญลักษณ์ได้ถูกต้องจะช่วยให้ท่านใช้ผลิตภัณฑ์ทำสวนได้ดีและปลอดภัยกว่า

สัญลักษณ์	ความหมาย
	ทิศทางการเคลื่อนที่
	ทิศทางการตอบสนอง
	ต้องสวมถุงมือป้องกัน
	น้ำหนัก
	เปิดเครื่องทำงาน
	ปิดเครื่อง
	การกระทำที่อนุญาต
	การกระทำที่ห้าม
	อุปกรณ์ประกอบ/อะไหล่

ประโยชน์การใช้งานของเครื่อง

เครื่องนี้ใช้สำหรับตัดหญ้าภายในบ้านเรือน

ข้อมูลทางเทคนิค

เครื่องตัดหญ้า		ARM 32	ARM 32
หมายเลขสินค้า		3 600 HA6 0B0	3 600 HA6 0F0
กำลังไฟฟ้าเข้ากำหนด	วัตต์	1000	1100
ความกว้างใบมีด	ซม.	32	32
ความสูงการตัด	มม.	20 – 60	20 – 60
กล่องเก็บหญ้า ความจุ	ลิตร	31	31
น้ำหนักตามระเบียบการ-EPTA-Procedure 01:2014	กก.	8.0	8.0
ระดับความปลอดภัย		⧈/II	⧈/II
หมายเลขเครื่อง		ดูแผ่นป้ายรุ่นบนผลิตภัณฑ์ทำสวน	

ค่าที่ให้นี้ใช้ได้กับแรงดันไฟฟ้าระบุ [U] 230 โวลท์ ค่าเหล่านี้อาจผิดแผกไปสำหรับแรงดันไฟฟ้าที่ต่ำกว่า และโมเดลที่สร้างสำหรับเฉพาะประเทศ

ผลิตภัณฑ์ทำสวนแต่ละผลิตภัณฑ์อาจมีชื่อทางการค้าแตกต่างกัน ดังนั้นกรุณาสังเกตหมายเลขสินค้าบนแผ่นป้ายรุ่นของผลิตภัณฑ์ทำสวนของท่าน

ข้อมูลเกี่ยวกับเสียงและการสั่นตัว

ค่าเสียงที่วัดกำหนดตาม 2000/14/EG (ความสูง 1.60 ม. ระยะห่าง 1 ม.)

ตามปกติระดับเสียงแบบถ่วงน้ำหนัก-A ของผลิตภัณฑ์คือ: ระดับความดันเสียง 79 dB(A); ระดับกำลังเสียง 93 dB(A) ความคลาดเคลื่อน K = 2 dB

ค่าความสั่นสะเทือนรวม a_h
(ผลรวมเชิงเวกเตอร์ของสามทิศทาง)
และความคลาดเคลื่อน K กำหนดตาม EN 60335:
a_h <2.5 m/s^2, K = 1.5 m/s^2

เอกสารแสดงการปฏิบัติตามมาตรฐาน CE

เราขอประกาศภายใต้ความรับผิดชอบของเราแต่เพียงผู้เดียวว่า ผลิตภัณฑ์ที่อธิบายใน "ข้อมูลทางเทคนิค" สอดคล้องกับมาตรฐานหรือเอกสารด้านมาตรฐานดังต่อไปนี้: EN 60335, EN 50581 ตามบทบัญญัติของกฎระเบียบ 2011/65/EU, 2014/30/EU, 2006/42/EC, 2000/14/EC 2000/14/EC: ระดับกำลังเสียงที่รับประกัน 94 เดซิเบล(A) กระบวนวิธีประเมินความสอดคล้องตามภาคผนวก VI

หมวดอุปกรณ์: 32

OBJ_BUCH-2185-003.book Page 16 Wednesday, January 13, 2016 12:55 PM

หน่วยงานตรวจสอบและรับรอง:
SRL, Sudbury, England, Nr. 1088

เอกสารทางเทคนิค (2006/42/EG, 2000/14/EG) ที่:
Bosch Lawn and Garden Ltd., PT-HG/ENS-PA2,
Stowmarket, Suffolk IP14 1EY, England

Henk Becker	Helmut Heinzelmann
Executive Vice President	Head of Product Certification
Engineering	PT/ETM9

i.V.

Robert Bosch Power Tools GmbH
70538 Stuttgart, GERMANY
Stuttgart, 01.01.2017

การประกอบและการปฏิบัติงาน

ขั้นตอน	ภาพประกอบ
รายการสิ่งของที่จัดส่ง	1
การประกอบด้ามจับ	2
การปิดกล่องเก็บหญ้าเข้าหากัน	3
การใส่/การถอดกล่องเก็บหญ้า	3
การปรับความสูงการตัด	4
การเชื่อมต่อสายไฟต่อพ่วง	5
การสตาร์ท	5
การหยุด	5
การแนะนำการทำงาน	5 – 6
การบำรุงรักษาใบมีด	7
การเลือกอุปกรณ์ประกอบ	7

การแก้ไขปัญหา

ปัญหา	สาเหตุที่เป็นไปได้	มาตรการแก้ไข
มอเตอร์ไม่สตาร์ท	ไฟฟ้าปิดสวิทช์อยู่	เปิดสวิทช์ไฟฟ้า
	เต้าเสียบไฟฟ้าชำรุด	ใช้เต้าเสียบอื่น
	สายไฟต่อพ่วงเสียหาย	ตรวจสอบสายเคเบิ้ล เปลี่ยนใหม่หากเสียหาย
	ฟิวส์ขาด	เปลี่ยนฟิวส์ใหม่
	สิ่งกีดขวางที่อาจมี	ตรวจสอบใต้เครื่องและนำสิ่งกีดขวางออกตามที่จำเป็น (สวมถุงมือทำสวนเสมอ)
	อุปกรณ์ป้องกันมอเตอร์ถูกเรียกใช้งาน	ปล่อยมอเตอร์ให้เย็นลง และเพิ่มความสูงการตัด
	การตัดหญ้าต่ำเกินไปสำหรับสภาพนี้	เพิ่มความสูงการตัด
เครื่องทำงานสะดุดเป็นช่วงๆ	สายไฟต่อพ่วงเสียหาย	ตรวจสอบสายเคเบิ้ล เปลี่ยนใหม่หากเสียหาย
	การเดินสายไฟภายในผลิตภัณฑ์ทำสวนเสียหาย	ติดต่อศูนย์บริการ
	อุปกรณ์ป้องกันมอเตอร์ถูกเรียกใช้งาน	ปล่อยมอเตอร์ให้เย็นลง และเพิ่มความสูงการตัด
เครื่องตัดหญ้าได้ไม่เรียบร้อย *และ/หรือ* มอเตอร์ทำงานฝืด	ความสูงการตัดอยู่ต่ำเกินไป	เพิ่มความสูงการตัด
	ใบมีดทื่อ	การเปลี่ยนใบมีด
	สิ่งกีดขวางที่อาจมี	ตรวจสอบใต้เครื่องและนำสิ่งกีดขวางออกตามที่จำเป็น (สวมถุงมือทำสวนเสมอ)
	ติดตั้งใบมีดกลับด้าน	ติดตั้งใบมีดใหม่ให้ถูกต้อง

OBJ_BUCH-2185-003.book Page 17 Friday, January 15, 2016 9:35 AM

ปัญหา	สาเหตุที่เป็นไปได้	มาตรการแก้ไข
ใบมีดไม่หมุนขณะที่เครื่องเปิดสวิทช์อยู่	ใบมีดถูกกีดขวาง	ปิดสวิทช์เครื่อง นำสิ่งกีดขวางออกไป (สวมถุงมือทำสวนเสมอ)
	น็อต/โบลท์ใบมีดหลุดหลวม	ขันน็อต/โบลท์ใบมีดให้แน่น (17 Nm)
การสั่นสะเทือน/เสียงรบกวนมากเกินไป	น็อต/โบลท์ใบมีดหลุดหลวม	ขันน็อต/โบลท์ใบมีดให้แน่น (17 Nm)
	ใบมีดชำรุด	เปลี่ยนใบมีด

การบริการหลังการขายและคำแนะนำการใช้งาน

www.bosch-garden.com

เมื่อต้องการสอบถามและสั่งซื้ออะไหล่ กรุณาแจ้งหมายเลขสินค้า 10 หลักบนแผ่นป้ายรุ่นของผลิตภัณฑ์ทำสวนทุกครั้ง

สาธารณรัฐประชาชนจีน

จีน แผ่นดินใหญ่
Bosch Power Tools (China) Co., Ltd.
567, Bin Kang Road
Bin Jiang District 310052
Hangzhou, P.R.China
Service Hotline: 4008268484
Fax: (0571) 87774502
E-Mail: contact.ptcncn.bosch.com
www.bosch-pt.com.cn

เขตบริหารพิเศษฮ่องกงและมาเก๊า
Robert Bosch Hong Kong Co. Ltd.
21st Floor, 625 King's Road
North Point, Hong Kong
Customer Service Hotline: +852 2101 0235
Fax: +852 2590 9762
E-Mail: infohk.bosch.com
www.bosch-pt.com.hk

อินโดนีเซีย

PT Robert Bosch
Palma Tower 9th & 10th Floor
Jl. Let. Jend. TB Simatupang II S/06
Jakarta Selatan 12960
Indonesia
Tel.: (021) 3005 6565
Fax: (021) 3005 5801
E-Mail: boschpowertools@id.bosch.com
www.bosch-pt.co.id

ฟิลิปปินส์

Robert Bosch, Inc.
28th Floor Fort Legend Towers,
3rd Avenue corner 31st Street,
Fort Bonifacio Global City,
1634 Taguig City, Philippines
Tel.: (02) 8703871
Fax: (02) 8703870
matheus.contieroph.bosch.com
www.bosch-pt.com.ph

Bosch Service Center:
9725-27 Kamagong Street
San Antonio Village
Makati City, Philippines
Tel.: (02) 8999091
Fax: (02) 8976432
rosalie.dagdaganph.bosch.com

มาเลเซีย

Robert Bosch (S.E.A.) Sdn. Bhd.
No. 8A, Jalan 13/6
G.P.O. Box 10818
46200 Petaling Jaya
Selangor, Malaysia
Tel.: (03) 79663194
Fax: (03) 79583838
cheehoe.onmy.bosch.com
Toll-Free: 1800 880188
www.bosch-pt.com.my

ไทย

Robert Bosch Ltd.
Liberty Square Building
No. 287, 11 Floor
Silom Road, Bangrak
Bangkok 10500
Tel.: 02 6393111, 02 6393118
Fax: 02 2384783
Robert Bosch Ltd., P. O. Box 2054
Bangkok 10501, Thailand
www.bosch.co.th

Bosch Service – Training Centre
La Salle Tower Ground Floor Unit No.2
10/11 La Salle Moo 16
Srinakharin Road
Bangkaew, Bang Plee
Samutprakarn 10540
Thailand
Tel.: 02 7587555
Fax: 02 7587525

OBJ_BUCH-2185-003.book Page 18 Wednesday, January 13, 2016 12:55 PM

สิงคโปร์

Robert Bosch (SEA) Pte. Ltd.
11 Bishan Street 21
Singapore 573943
Tel.: 6571 2772
Fax: 6350 5315
leongheng.leowsg.bosch.com
Toll-Free: 1800 3338333
www.bosch-pt.com.sg

เวียดนาม

Robert Bosch Vietnam Co. Ltd
10/F, 194 Golden Building
473 Dien Bien Phu Street
Ward 25, Binh Thanh District
84 Ho Chi Minh City
Vietnam
Tel.: (08) 6258 3690 ext. 413
Fax: (08) 6258 3692
hieu.lagiavn.bosch.com
www.bosch-pt.com

ออสเตรเลีย นิวซีแลนด์ และหมู่เกาะในมหาสมุทรแปซิฟิก

Robert Bosch Australia Pty. Ltd.
Power Tools
Locked Bag 66
Clayton South VIC 3169
Customer Contact Center
Inside Australia:
Phone: (01300) 307044
Fax: (01300) 307045
Inside New Zealand:
Phone: (0800) 543353
Fax: (0800) 428570
Outside AU and NZ:
Phone: +61 3 95415555
www.bosch.com.au

อินเดีย

Bosch Service Center
67, Mathiravedu, Velappan Chavdy, Ponamalle
High Road, Numbal Village
Chennai–600077
Phone: (044) 64561816

Bosch Service Center
Rishyamook, 85A, Panchkuin Road
Delhi–110001
Phone: (011) 43166190

Bosch Service Center
41, 41A, Appa Baug Bldg, Maharshi Karve Marg,
Opp Charni Road Station
Mumbai–400002
Phone: (022) 22014649

การกำจัดขยะ

อย่าทิ้งผลิตภัณฑ์ทำสวนลงในถังขยะบ้าน!

สำหรับประเทศสมาชิกประชาคมยุโรปเท่านั้น:

ตามกฎระเบียบยุโรป 2012/19/EU สำหรับของเสียประเภทเครื่องไฟฟ้าและอิเล็กทรอนิกส์ และตามกฎหมายของประเทศที่นำกฎระเบียบยุโรปมาใช้ ต้องแยกเก็บรวบรวมเครื่องไฟฟ้าและอิเล็กทรอนิกส์ที่ไม่สามารถใช้งานต่อไปได้ และนำไปกำจัดด้วยวิธีการที่เป็นมิตรต่อสภาพแวดล้อม

ขอสงวนสิทธิ์ในการเปลี่ยนแปลงโดยไม่ต้องแจ้งล่วงหน้า

OBJ_BUCH-2185-003.book Page 19 Wednesday, January 13, 2016 12:55 PM

1

8.0 kg

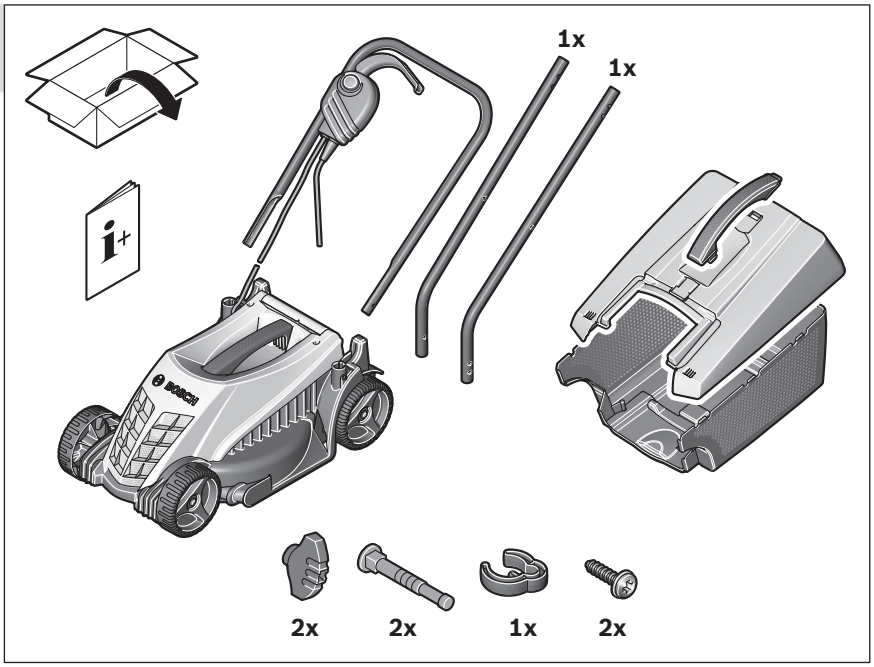

2

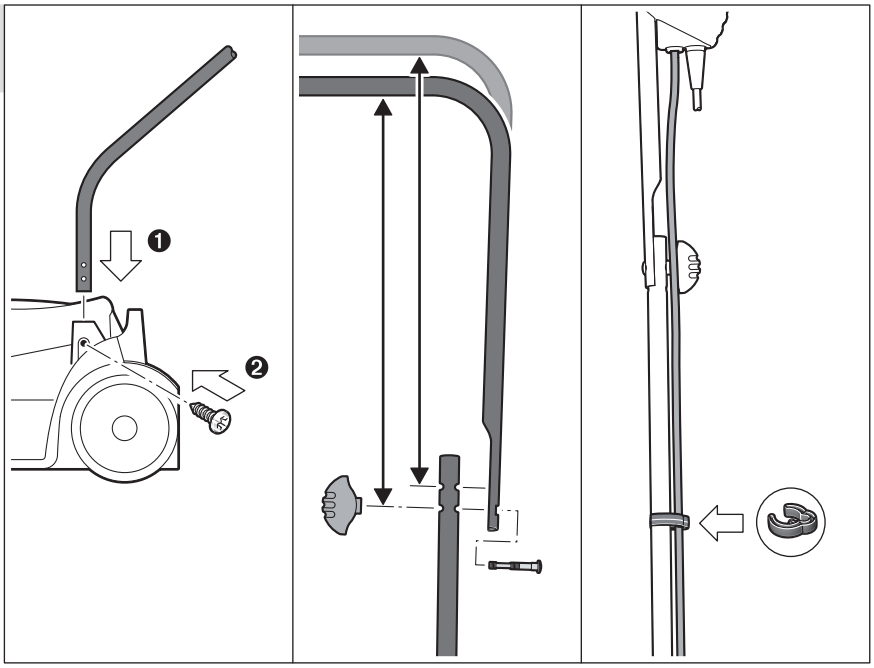

OBJ_BUCH-2185-003.book Page 20 Wednesday, January 13, 2016 12:55 PM

3

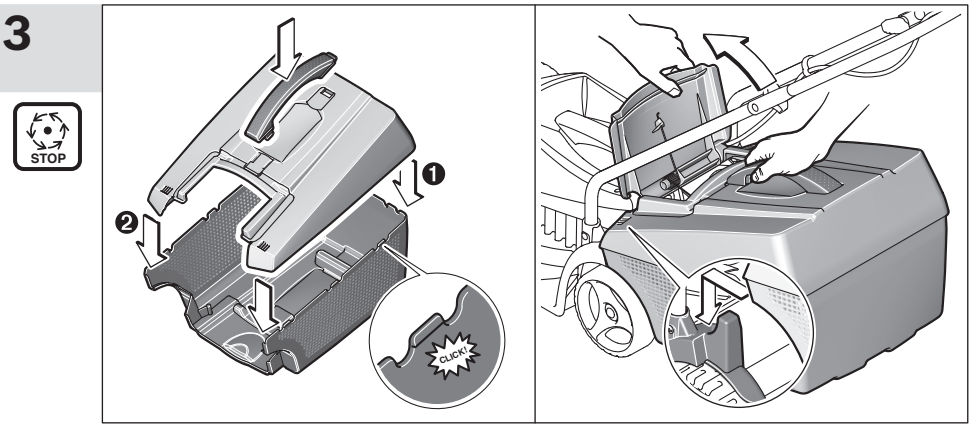

4

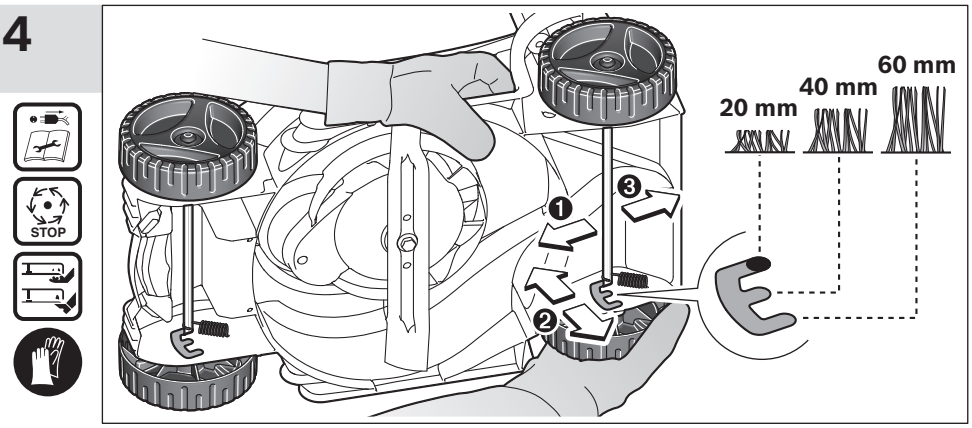

5

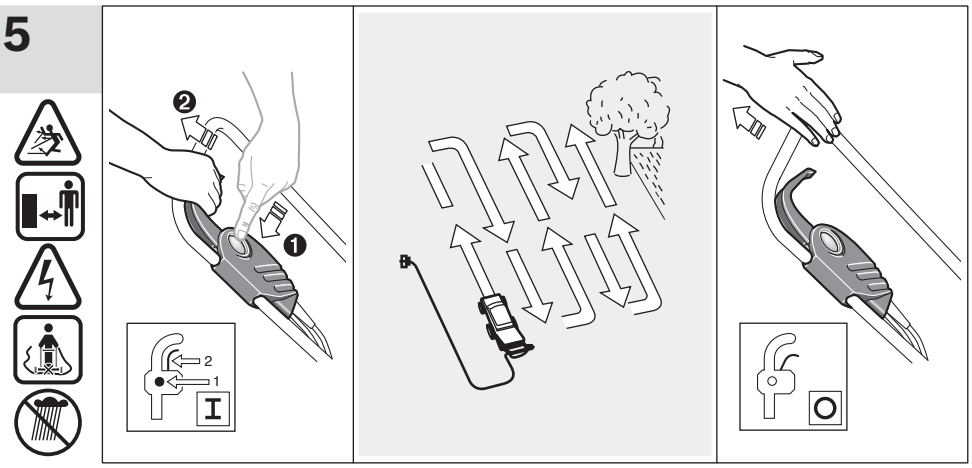

OBJ_BUCH-2185-003.book Page 21 Wednesday, January 13, 2016 12:55 PM

6

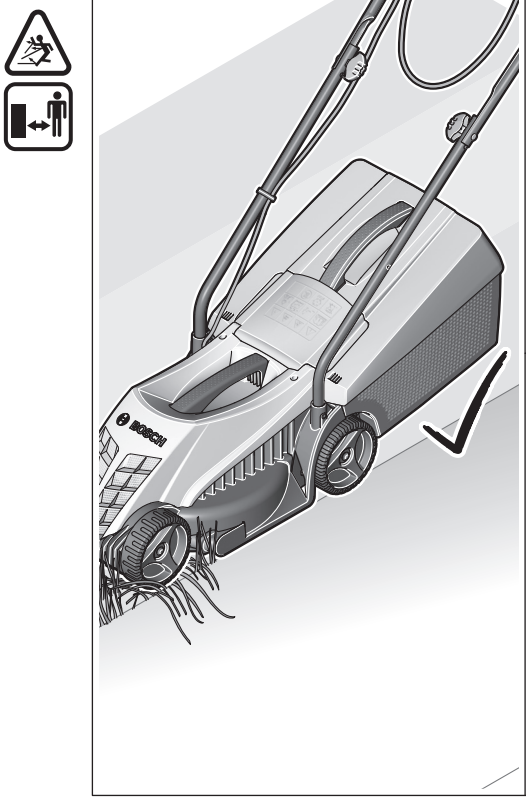

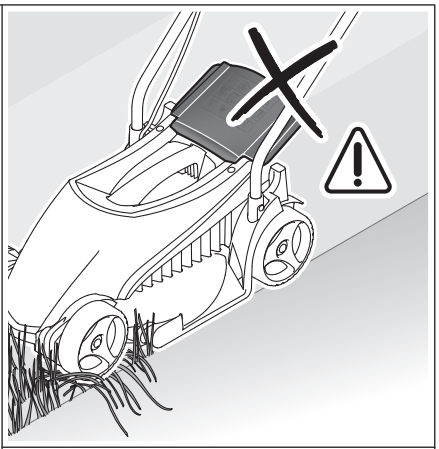

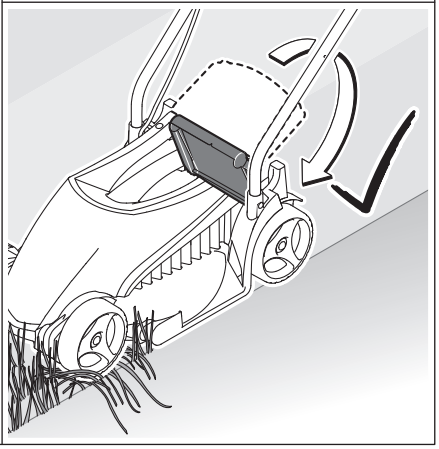
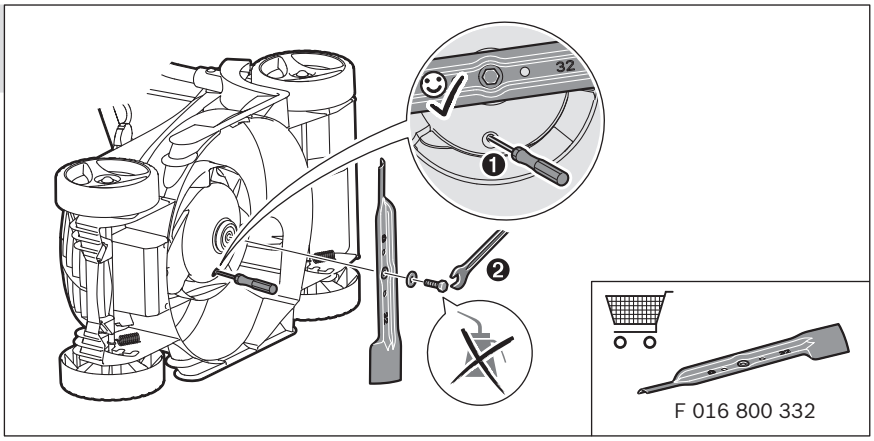
7